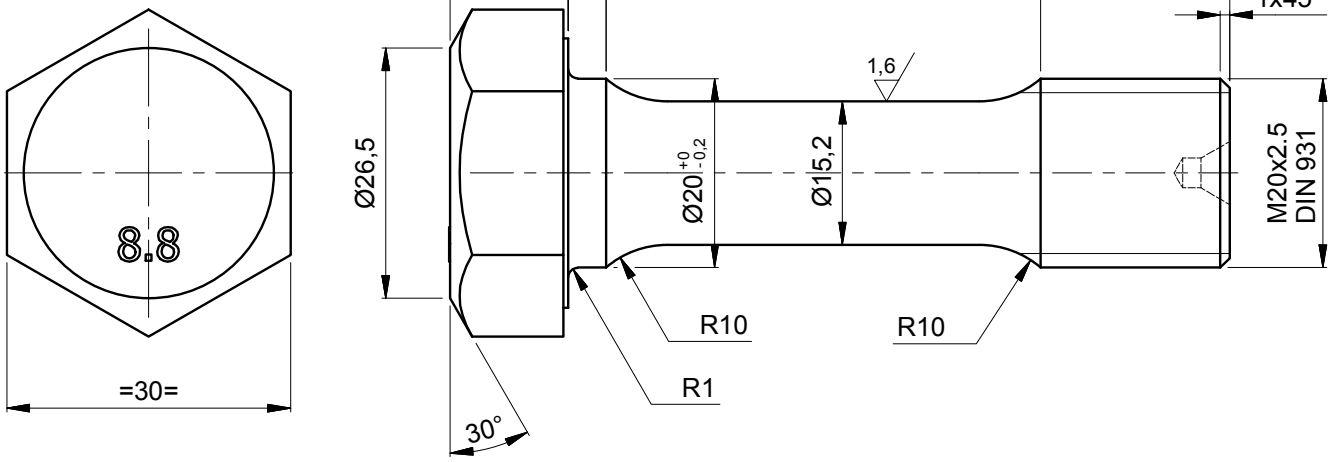

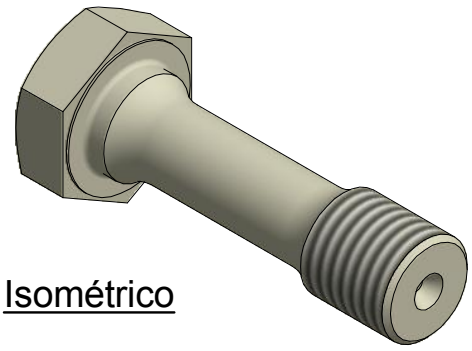

Isométrico

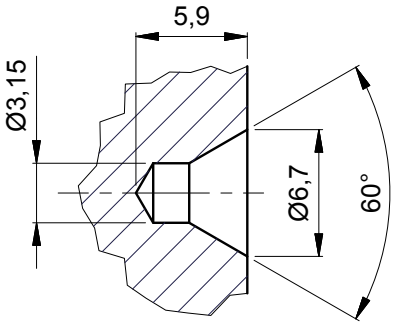

Detalle X
Punto de centrado DIN 332
Esc.: (2,50 : 1)

NOTA:

- Partir de Tornillo milimétrico Hexagonal DIN 931

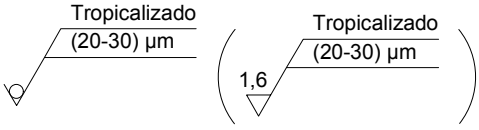

EQUIVALENCIAS DE MAQUINADOS	
ANSI	DIN - ISO 1302
4	0,1
8 / 16	0,2 / 0,4
32 / 63 / 125	0,8 / 1,6 / 3,2
250 / 500	6,3 / 12,5

DIN - ISO 1302 EN MICROMETROS
ANSI EN MICROPULGADAS

VARIACIONES MÁXIMAS PERMISIBLES DIMENSIONES EN mm. ISO 2768 - m								
De / Hasta	0 a 6	6 a 30	30 a 120	120 a 400	400/1000	1000/2000	2000/4000	+ 4000
Maquinado	±0,1	±0,2	±0,3	±0,5	±0,8	±1,2	±2,0	±3,0
Elastómero	±0,2	±0,5	±0,8	±1,2	±2,0	±3,0	±4,0	±6,0

Material:	AISI/SAE 4140 Bonificado
Tratamiento:	Grado DIN 8.8
Dureza:	(28-32) HRC
Certificados:	Dureza (100% suministro), Metrología (100% suministro)

Rev.	Coord.	Modificaciones	Vo.Bo.	Fecha
B	General	Se quita nota de resistencia	Metro	2015-09-24
A	General	Cambio cajetín y símbolo acabados	Metro	2015-08-27

Elaboró	Jimmy A. Vega	2012-04-27	Dimensiones en: Milímetros (mm)
Revisó	Marlon Vega	2015-09-24	Escala: 1.25:1
Aprobó	Metro de Medellín	2015-09-24	Proyección

Instalación:	TRENES
Sistema:	TREN MAN
Subsistema:	BOGIE Y ENGANCHE
Equipo:	BOGIE MOTOR
Descripción:	TORNILLO HEX. M20x70 P/PLATINA CAJA GRASA

B	Rev.	A4	001787	Cod.	1.1.2.1
2023470	Código SAP	2012-103	Requerimiento No.	Reemplaza a:	Hoja: 1 De: 1

ÁREA DE I+D+i

METRO DE MEDELLIN
CALIDAD DE VIDA

ESTE PLANO Y TODA LA INFORMACIÓN EN ÉL CONTENIDA SON PROPIEDAD DEL METRO DE MEDELLÍN, EL USO INDEBIDO O LA REPRODUCCIÓN TOTAL O PARCIAL DE ESTE SIN LA PREVIA AUTORIZACIÓN DEL METRO DE MEDELLÍN PODRÁ SER DEMANDADO POR LA VIOLACIÓN A LOS DERECHOS DE AUTOR.

Formato A4 (210x297) según DIN (476 / 823) ISO 5457